Разрез 1-1

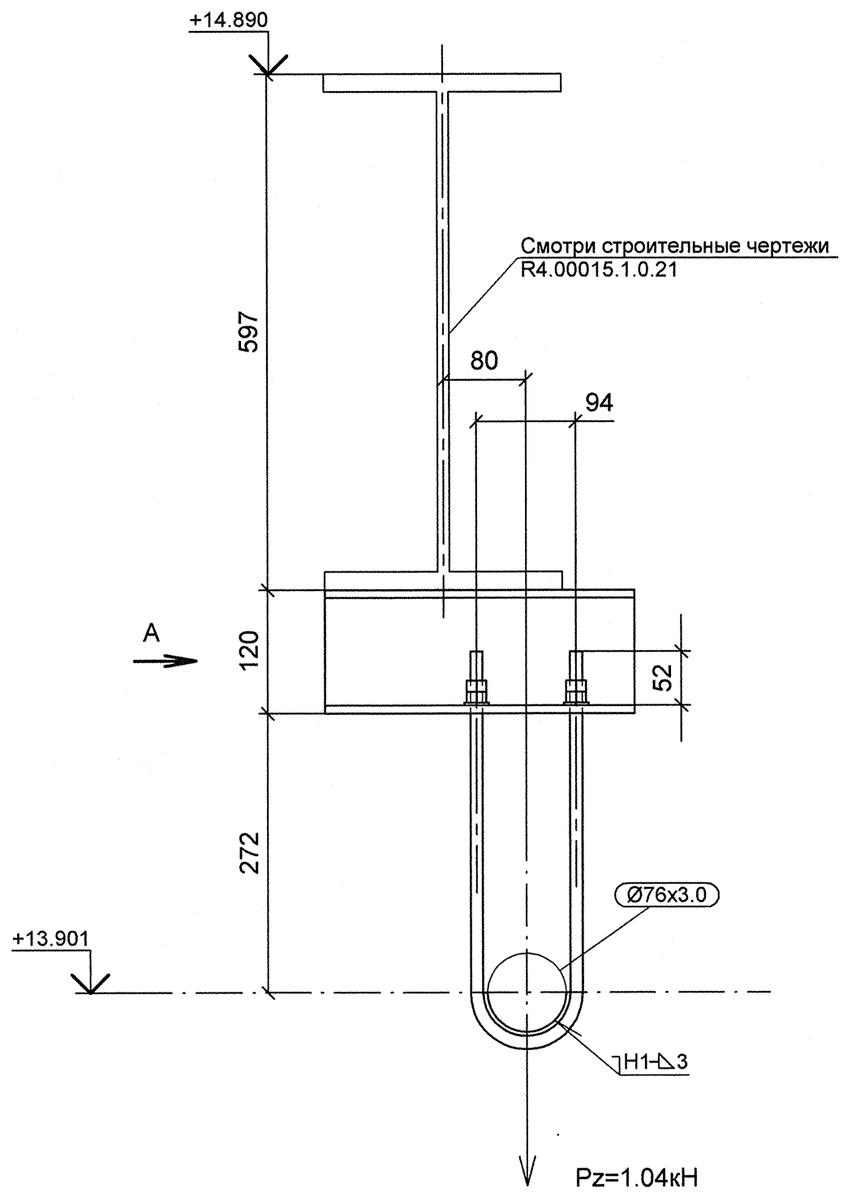

A

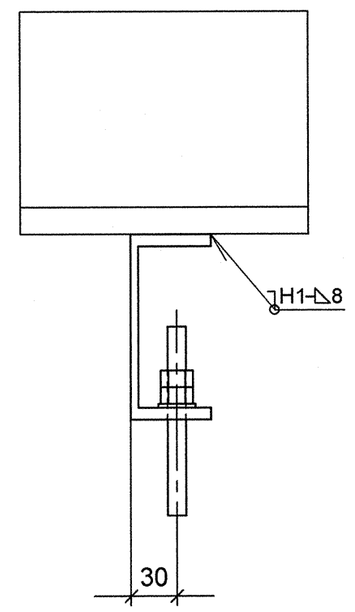

Деталь поз. 3

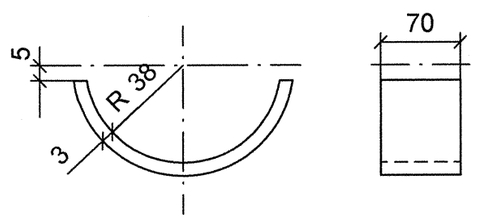

Спецификация деталей							
Поз.	Обозначение	Наименование	Кол	Материал	Масса, кг ед.	Масса, кг общ.	Примечание
1	ГОСТ 5915-70	ГАЙКА М12	4	35 ГОСТ 1759.0-87	0.02	0.07	
2	ГОСТ 2590-2006	КРУГ 12 - В, L = 911, обрезать на монтаже до L = 811	1	20-б ГОСТ 1050-88	0.81	0.81	
3	по настоящему чертежу	ЛИСТ Б-ПН-3х70х115	1	Ст3сп5 ГОСТ 14637-89	0.19	0.19	
4	ГОСТ 11371-89	ШАЙБА А 12	2	Ст3сп5 ГОСТ 18123-82	0.01	0.01	
5	ГОСТ 8240-97	ШВЕЛЛЕР 12У, L = 300 мм	1	Ст3сп5 ГОСТ 535-2005	3.12	3.12	
	ГОСТ 2246-70	ПРОВОЛОКА		СВ-08Г2С	-	-	
	ГОСТ 9467-75	ЭЛЕКТРОДЫ		УОНИИ 13/45	-	-	
					Итого:	4.2	

1 Привязку опоры смотри R4.ST10.3010.012.01.00.004 (R4.00202.1.0.12 лист 11).
2 Сварку производить по ГОСТ 5264-80.
3 Отметка трубопровода подлежит уточнению в соответствии с уклоном трубопровода.
4 Pz - максимальная нагрузка на опору.
5 Деталь поз.2 обрезать на монтаже до размеров, указанных на чертеже, с уточнением по месту.
6 На концах детали поз. 2 нарезать резьбу М12 L=120 мм на монтаже.
7 Изготовить один комплект.

План расположения опоры

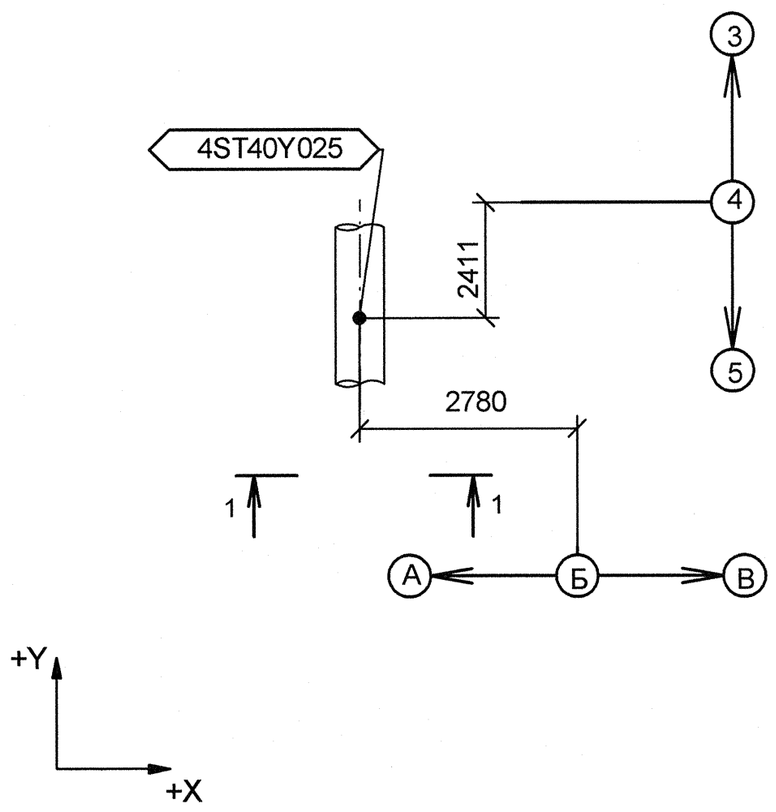

Изометрический вид

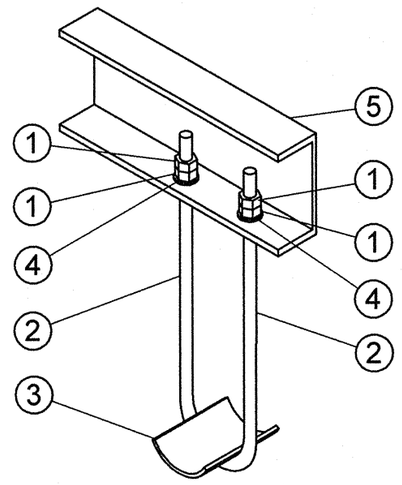

АРХИВНЫЙ ЭКЗЕМПЛЯР

Изм.	Кол.уч.	Лист	№ док.	Подпись	Дата
1	-	Зам.	659-12	-	-
Инженер 3 к.		Мосенков			02.10
Пров. инж. 2 к.		Соколова			03.10
Нач.гр.		Морозова			08.10
Н.контр.		Краснояров			11.10

Инв. № подл. R4.00202.1.0.12
Лист 153

R4.ST10.3012.012.01.00.067

Ростовская АЭС Блок 4

Главный корпус Машинное отделение (ДО, ЭЭТУ) Трубопроводы замкнутого контура ОГЦ	Стадия	Лист	Листов
	Р	1	1
Подвеска 4ST40Y025	ОАО "НИАЭП" 2012		

Формат А2

ДОПОЛНИТЕЛЬНЫЕ ПОДПИСИ
ДОПОЛНИТЕЛЬНЫЕ ПОДПИСИ
Взам. инв. N
Подп. и дата
Инв. N подл. R4.00202.1.0.12